a) Brez dodatne zaščite

dimenzije v cm

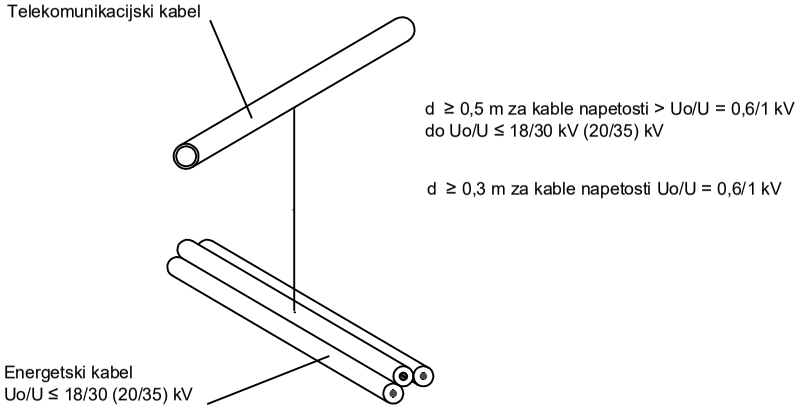

b) Z dodatno zaščito

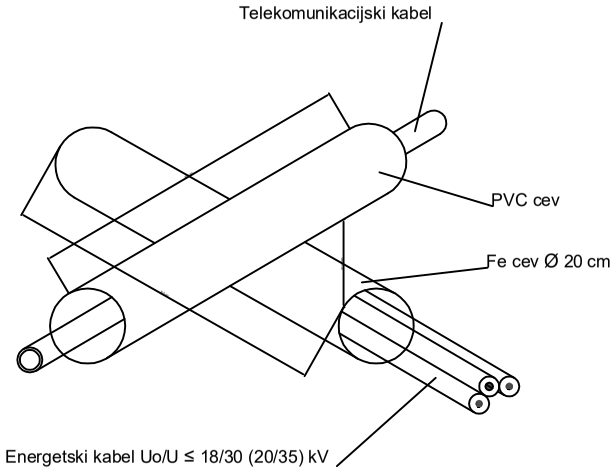

Datum	nov. 2023		Ident. št.	OBČINA JURŠINCI Juršinci 3B 2256 Juršinci	MFE Juršinci 1_Občina	studio razvoj storitve inženirja, d.o.o., Kočevarjeva ulica 7, 8000 Novo mesto	Faza izdelave: PZI =
Izdelal	Kunšič P.						Projekt številka: 112/2023 +
						Načrt:	Stran 1
Odg. projektant	Lisec M.		E-1374	Vsak prenos tretjim osebam ali uporaba v nedogovorjene namene nista dovoljeni			od 1